PL. No. 22-09-03-ES-216-P

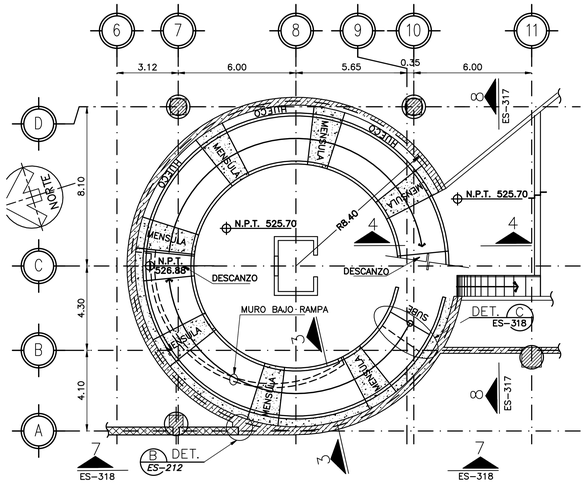

PLANTA A NIVEL VESTIBULO NIV.525.70
ESC. 1:150

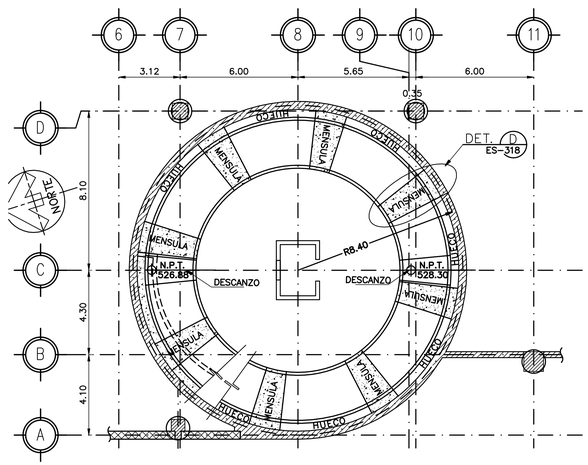

PLANTA A NIVEL INTERMEDIO
ESC. 1:150

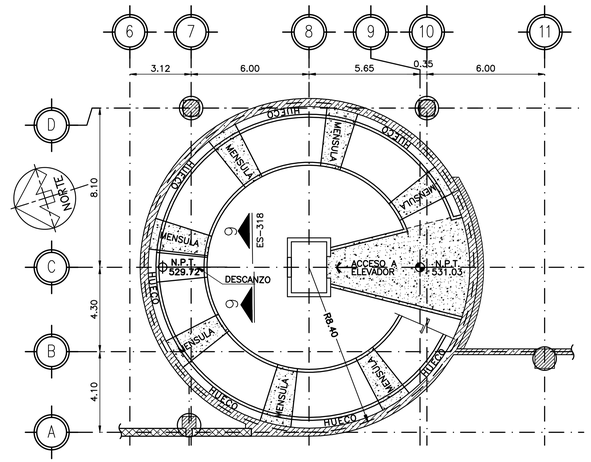

PLANTA A NIVEL DE CALLE NIV.531.03
ESC. 1:150

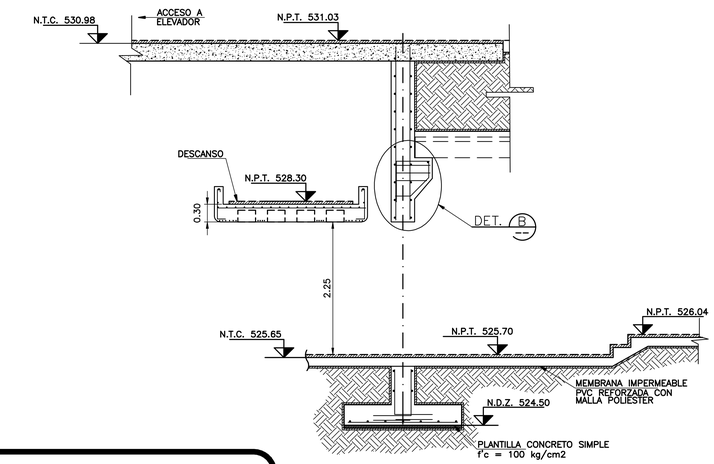

S E C C I O N "4-4"
ESC. 1: 50

AS-BUILT

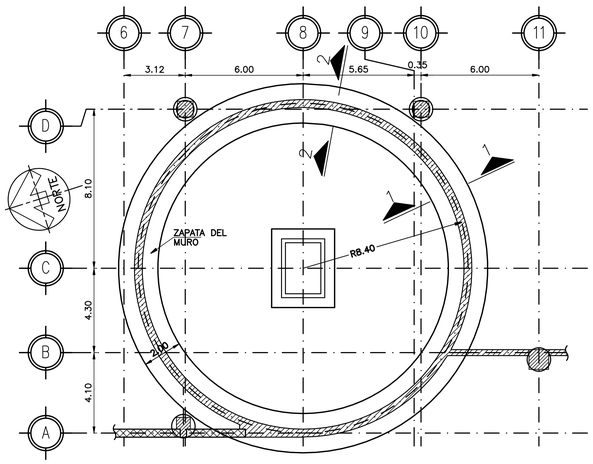

PLANTA A NIVEL CIMENTACION NIV.524.50
ESC. 1:150

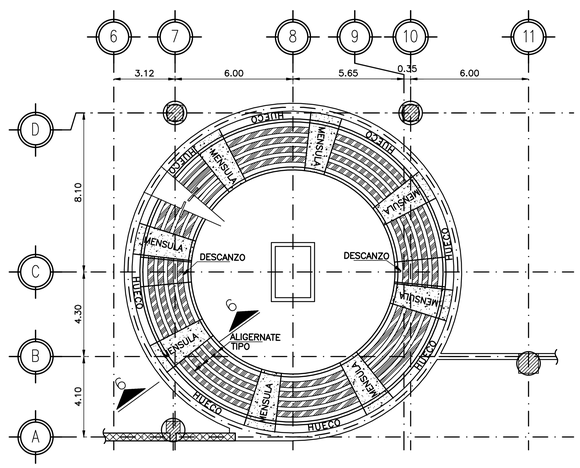

DISTRIBUCION DEL ALIGERANTE
ESC. 1:150

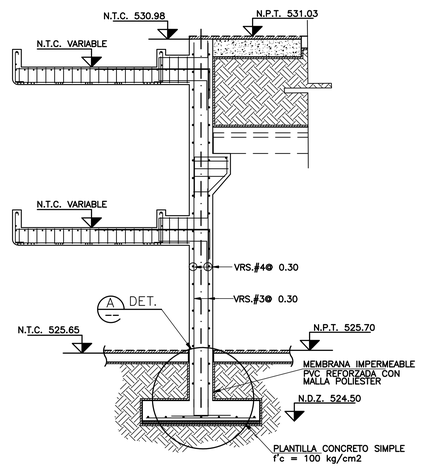

S E C C I O N "1-1"
ESC. 1: 50

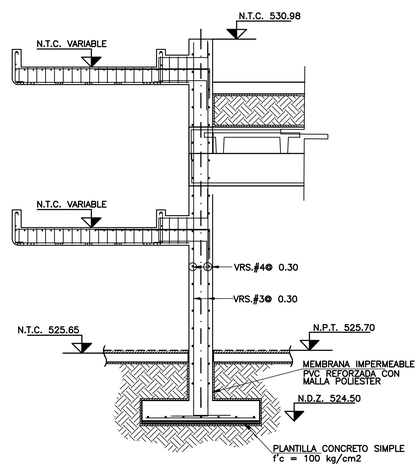

S E C C I O N "2-2"
ESC. 1: 50

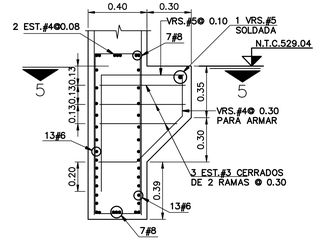

D E T A L L E "B"
ESC. 1: 20

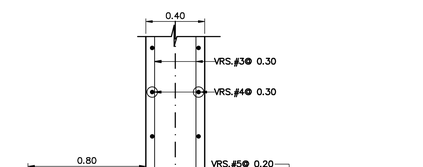

D E T A L L E "A"
ESC. 1: 20

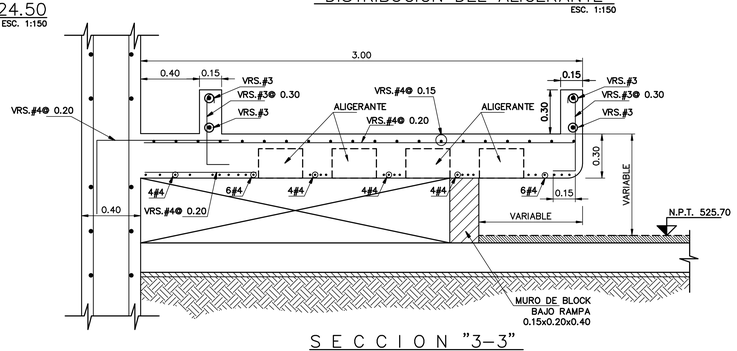

S E C C I O N "3-3"
ESC. 1: 20

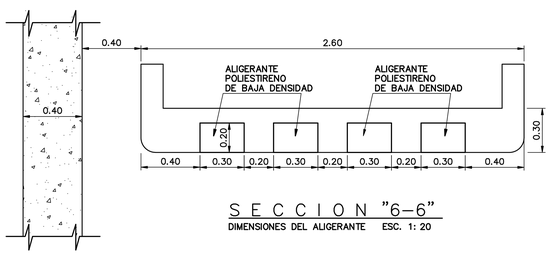

S E C C I O N "6-6"
DIMENSIONES DEL ALIGERANTE ESC. 1: 20

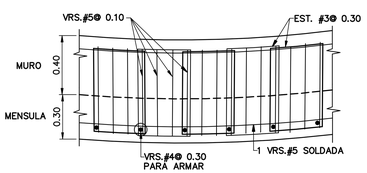

S E C C I O N "5-5"
ESC. 1: 20

NOMENCLATURA:

N.D.Z. NIVEL DESPLANTE DE ZAPATA
N.T.C. NIVEL TOPE DE CONCRETO
N.P.T. NIVEL PISO TERMINADO

NOTAS GENERALES

1.– ACOTACIONES EN METROS, EXCEPTO INDICADA
2.– NIVELES INDICADOS EN METROS.
3.– EMPLEAR CONCRETO DOSIFICADO EN PLANTA, T.M.A.=1.9cm. f'c=250Kg/cm2. EXCEPTO EN RAMPAS Y DESCANZOS. f'c=300Kg/cm2. EN RAMPAS CON SUS MENSULAS Y DESCANZOS.
4.– EL REVENIMIENTO MAXIMO DEL CONCRETO DEBERA SER DE 5 A 10 cm.
5.– LA TEMPERATURA DEL AMBIENTE AL MOMENTO DEL COLADO DEBERA SER MAYOR A 7°C.
6.– EN TODAS LAS ESQUINAS EXPUESTAS DEBERAN USARSE CHAFLANES DE 5 X 5 cm.
7.– EN CASO DE QUE EL CONTRATISTA REQUIERA DE USAR ADITIVOS PARA EL CONCRETO DEBERA JUSTIFICAR OPORTUNAMENTE LA CALIDAD Y DOSIFICACION DE ESTOS PRODUCTOS, PRESENTANDO AL RESIDENTE LAS PRUEBAS SATISFACTORIAS DE SU EMPLEO CON LOS AGREGADOS Y EL CEMENTO QUE SE VAYAN A EMPLEAR.
8.– EMPLEAR ACERO DE REFUERZO CON fy=4200 Kg/cm2. QUE CUMPLA CON LA NORMA ASTM A-615.
9.– LOS TRASLAPES DE LAS VARILLAS EN CASO DE REQUERIRSE DEBERAN SER DE 40 ø DE LA VARILLA EN CUESTION.
10.– EN LAS CANTIDADES DE OBRA NO SE INCLUYEN TRASLAPES NI DESPERDICIOS.
11.– CAPACIDAD DEL SUELO = 2.3 kg/cm2
12.– EL RELLENO EN LOS MUROS PERIMETRALES SE HARA DESPUES DE COLADA LA LOSA NIVEL CALLE
13.– LOS RECUBRIMIENTOS DE CONCRETO SERAN DE ACUERDO AL ACI 318, ULTIMA EDICION.

PLANOS DE REFERENCIA

No. DE PLANO	DESCRIPCION
22-09-03-ES-230-P	PLANTA GENERAL DE COLUMNAS
22-09-03-ES-226-P	PLANTA CLASIFICACION DE MUROS
22-09-03-ES-206-P	PLANTA DE CIMENTACION
22-09-03-ES-217-P	DETALLES CUBO DE ELEVAROR
22-09-03-ES-219-P	ESTRUCTURA DE CONO
22-09-03-ES-270-P	LOSA CUARTO DE VENTILACION
22-09-03-ES-318-P	SECCIONES Y DETALLES RAMPA DE ACCESO PONIENTE

R E V I S I O N E S

No.		REVISO	APROBO	APROBO CLIENTE	FECHA	REVISION CRUZADA: ELECTRO-MECANICO	ARQUITECTURA	CIVIL	OPERACIONES
B	REVISION GENERAL Y SE AGREGARON NOTAS				28/02/05				
C	REVISION GENERAL				31/03/05				
1	RELOCALIZACION DE CONO				11/04/05				
2	SE AGREGA MURO BAJO RAMPA EN SECCION "2-2"				09/05/05				
3	SE CAMBIO NOTA 12 Y SE AGREGO DET."B" Y SECCIONES 7,8 Y 9								
4	SE MODIFICO POR CAMBIO EN EL PROYECTO				18/05/06				
5	CAMBIO EL NIVEL EN VESTIBULO Y SE CAMBIARON LOS DETALLES DE LA RAMPA				23/10/06				
6	EDICION DE PLANOS AS-BUILT				09/10/07				

Gutiérrez Ingenieros, S.A. de C.V.
SUPERVISION ○ ESTUDIOS ○ PROYECTOS

Calle San Ignacio No. 123
Col. Priv. Sta. Maria
Monterrey, N.L., Mexico

Tels. 335-5829 335-4302
335-5188 335-4348

ESTE PLANO Y TODA LA INFORMACION CONTENIDA EN EL MISMO ES PROPIEDAD DEL S.T.C. METRORREY Y NO PODRA SER REPRODUCIDA CON NINGUN SISTEMA MECANICO, MAGNETICO O ELECTRONICO SIN PREVIA AUTORIZACION ESCRITA

APROBADO PARA CONSTRUCCION

COMPAÑIA DISEÑADORA	
REVISO	P.R.H.
APROBO	L.G.E.S.
FECHA	25-OCT-07
METRORREY	
REVISO	
APROBO	
FECHA	

GOBIERNO DEL ESTADO DE NUEVO LEON

metrorrey

METRORREY

	POR	FECHA
DIBUJO:	J.A.M.C.	27 ENE. 05
DISEÑO:		27 ENE. 05
REVISO:	O.G.G.	27 ENE. 05
APROBO:	C.G.G.	27 ENE. 05

ESCALA : INDICADA
ACOTACIONES : METROS

TITULO : ESTACION REGINA
DETALLES RAMPA ACCESO PONIENTE

No. DE PLANO	REVISION
22-09-03-ES-216-P	6